ファイバーアニメ　外形　S=1/10

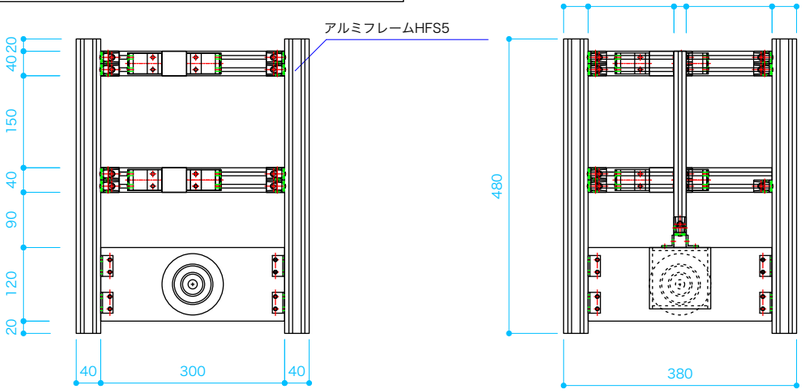

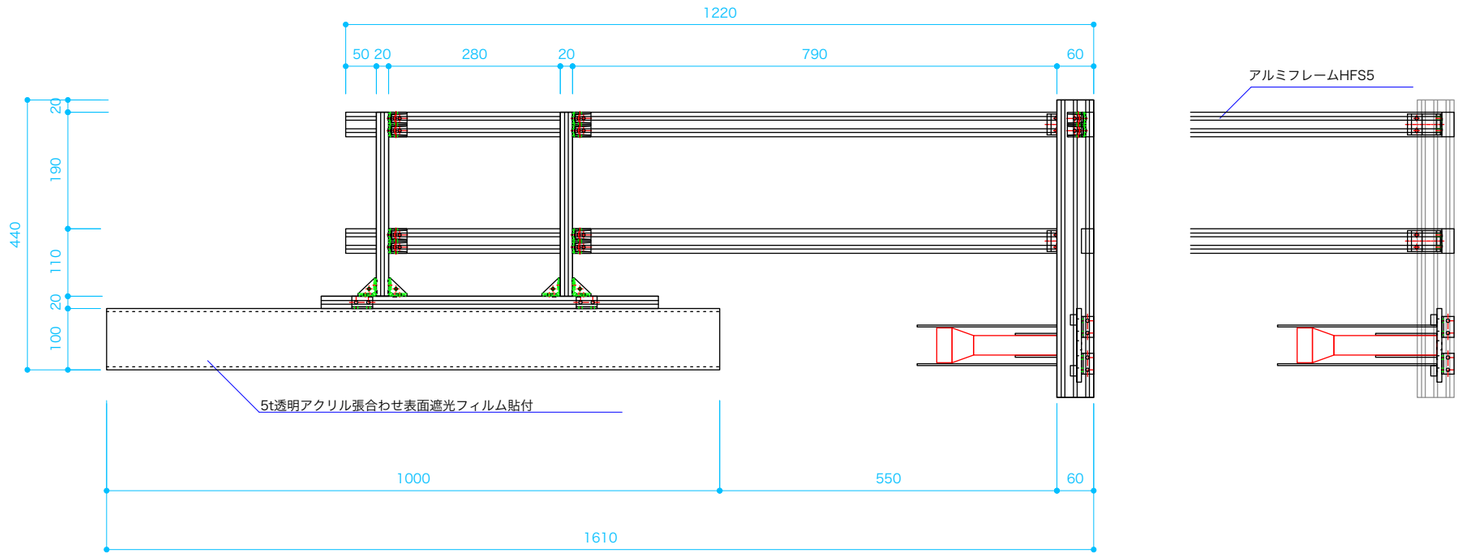

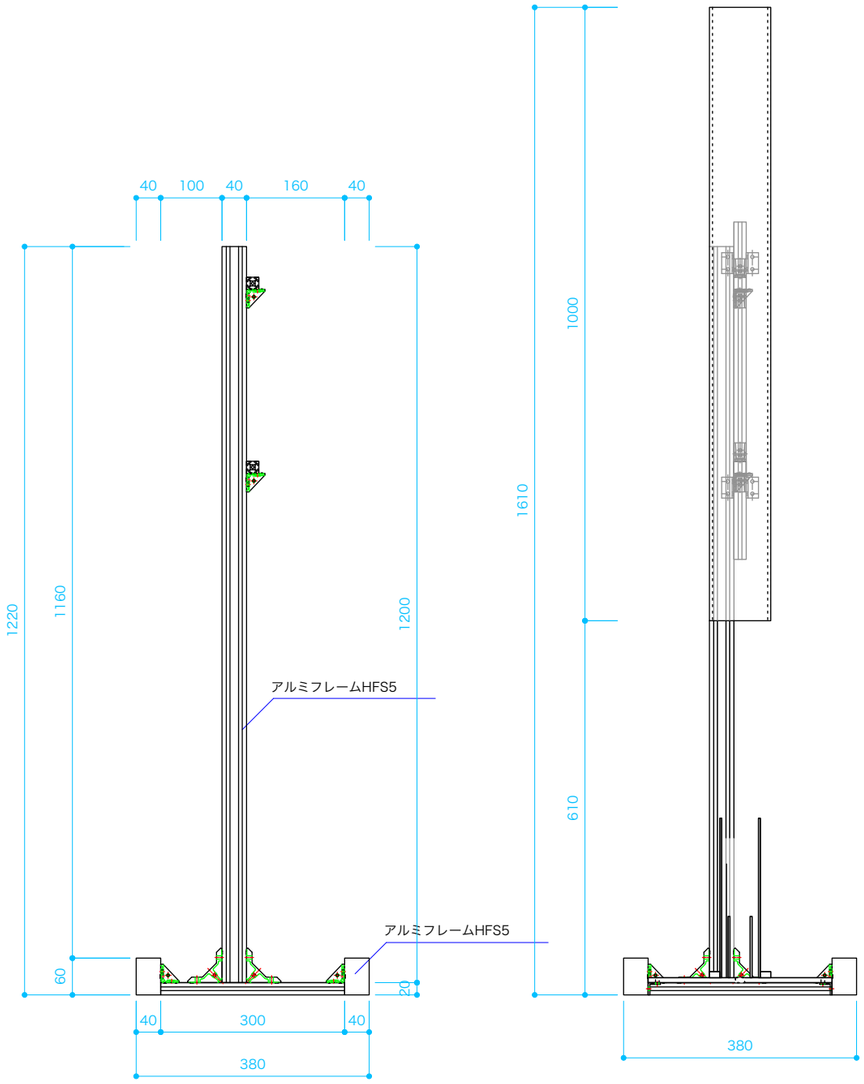

光通信　コイル台／ランプガード　S=1/5

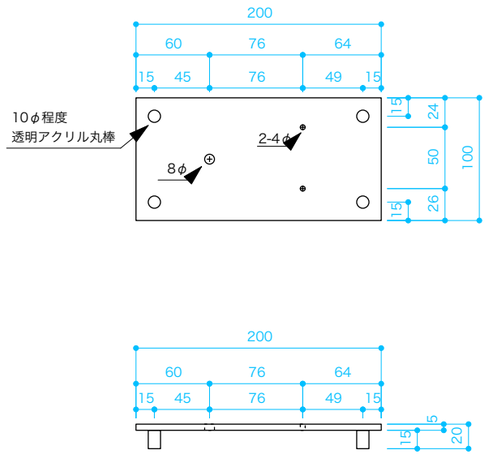

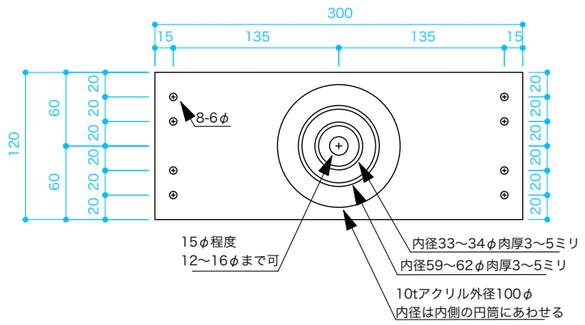

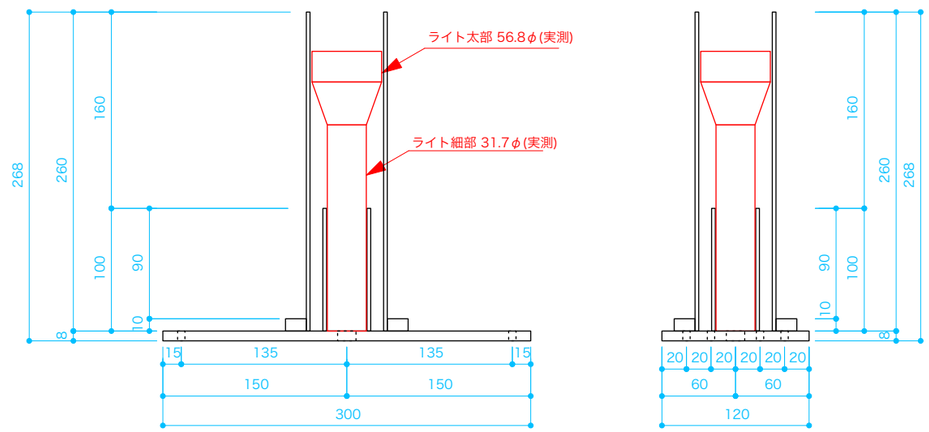

Dept. of Science & Technology Ehime Pref. Science Museum	TITLE 特別展「さわって！あそんで！おもしろ科学ワールド」 館内製作物	SUBJECT 光通信　本体／コイル台／ランプガード	SCALE 1/10　1/5	SIZE A3	DATE 2005.3.10	DESIGN HISAMATSU	CHECK	NO. 07