空気で遊ぶ　本体　S=1/10

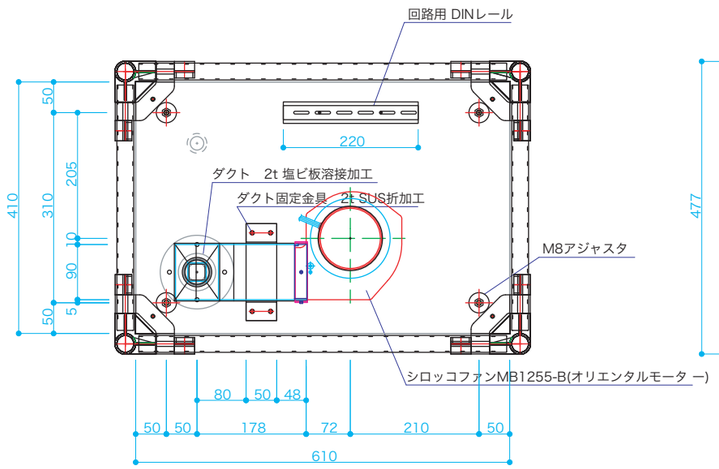

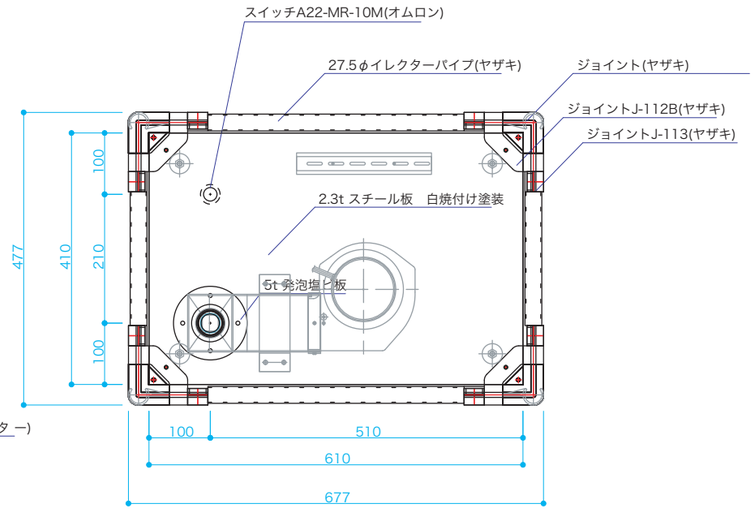

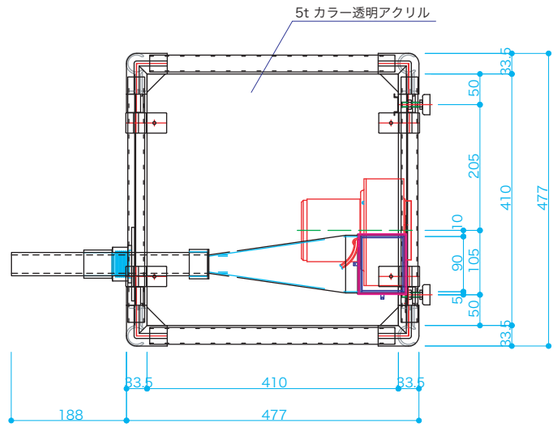

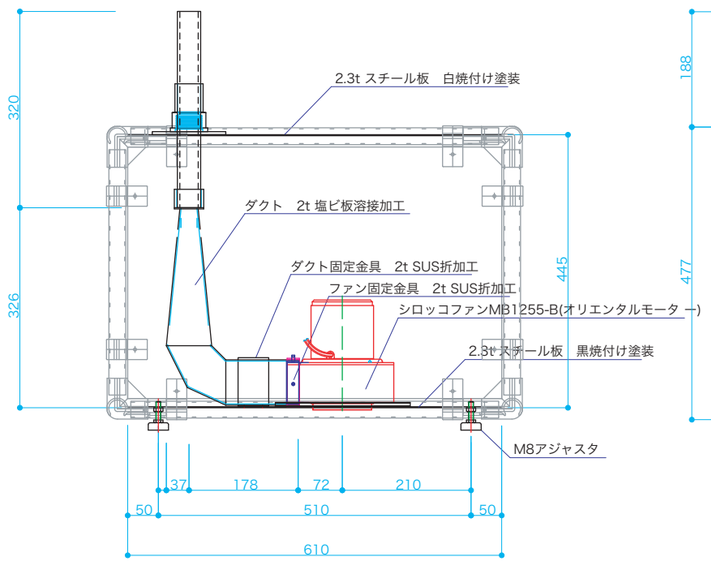

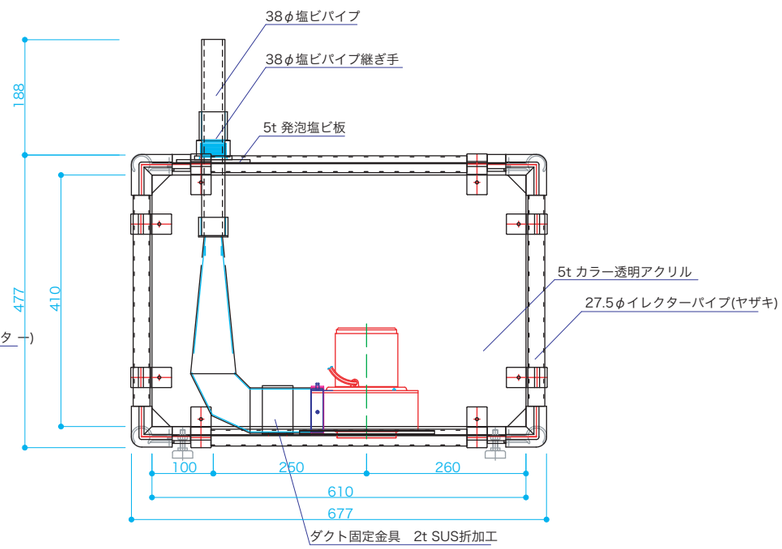

Dept. of Science & Technology Ehime Pref. Science Museum	TITLE 特別展「さわって！あそんで！おもしろ科学ワールド」館内製作物	SUBJECT 空気で遊ぶ　本体	SCALE 1/10	SIZE A3	DATE 2004.9.24	DESIGN HISAMATSU OGASAWARA	CHECK	NO. 21